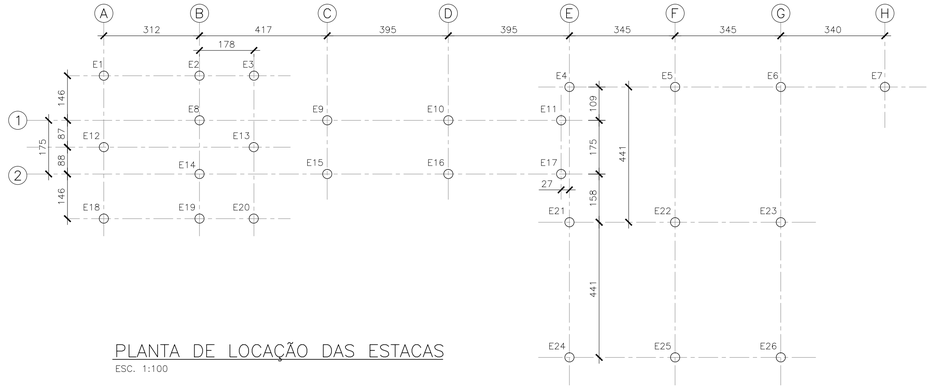

PLANTA DE LOCAÇÃO DAS ESTACAS

ESC. 1:100

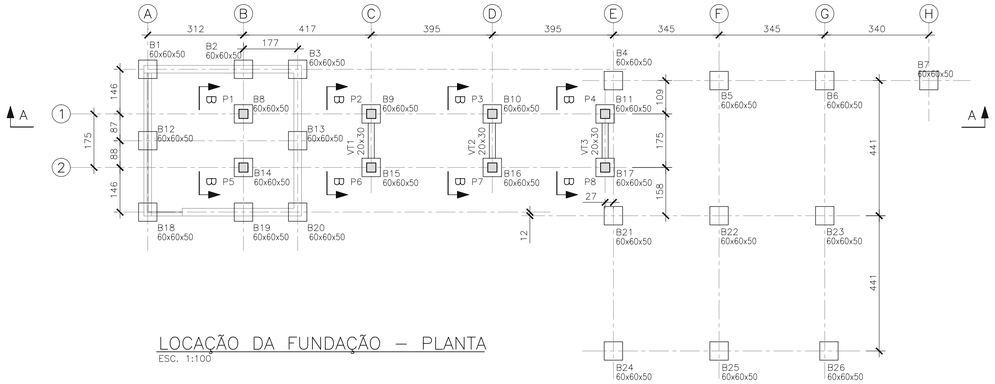

LOCAÇÃO DA FUNDAÇÃO – PLANTA

ESC. 1:100

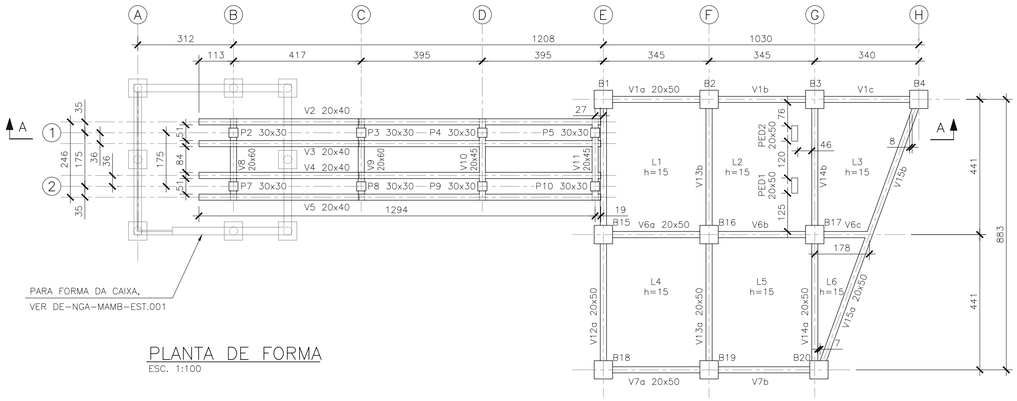

PLANTA DE FORMA

ESC. 1:100

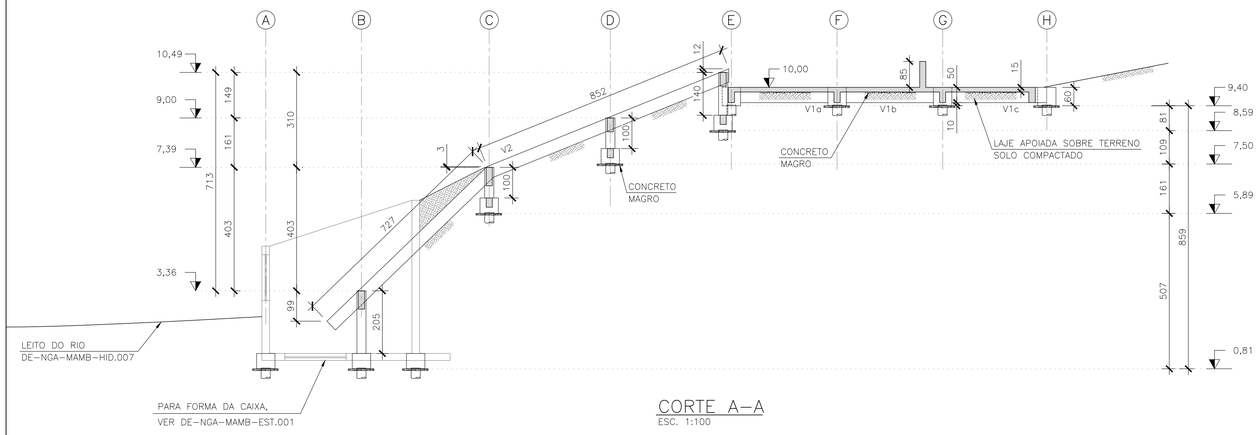

CORTE A–A

ESC. 1:100

DETALHES DOS BLOCOS – ELEVAÇÃO

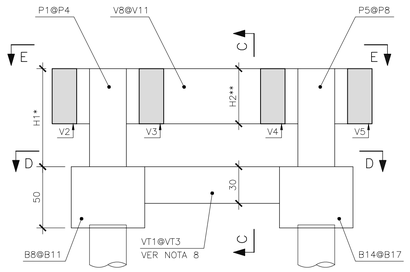

* H1=205cm P/ P1/P5
H1=100cm P/ P2/P3/P6/P7
H1=140cm P/ P4/P8

** H2=60cm P/ V8/V9
H2=45cm P/ V10/V11

CORTE B–B (TÍPICO)

ESC. 1:25

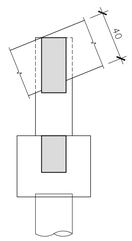

CORTE C–C

ESC. 1:25

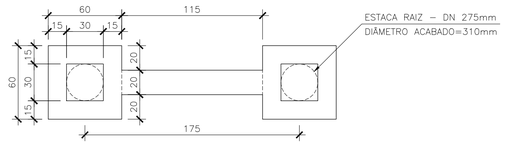

CORTE D–D

ESC. 1:25

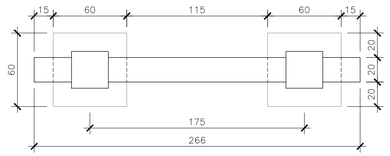

CORTE E–E

ESC. 1:25

DOCUMENTOS DE REFERÊNCIA

– DE-NGA-MAMB-HID.007 r0 – ALTERNATIVA DE CAPTAÇÃO DIRETA – PLANTA E CORTES

NOTAS GERAIS

1– DIMENSÕES EM CENTÍMETRO , EXCETO ONDE INDICADO.

2– CONFERIR MEDIDAS NO LOCAL. PARA COORDENADAS DE LOCAÇÃO, CONSULTAR HIDRÁULICA.

3– CONCRETO ESTRUTURAL (CAA II):
- fck ≥ 30MPa
- fcj (DESFORMA) = 20MPa
- FATOR ÁGUAxCIMENTO ≤ 0,55
- CONSUMO DE CIMENTO ≥ 320 kg/m³
- DIMENSÃO MÁXIMA DO AGREGADO ≤19mm

4– QUANTITATIVO DE MATERIAIS:
- FORMA= 198m²
- CONCRETO= 23m³
- CONCRETO MAGRO = 4m³
- PINTURA BETUMINOSA = 205m² (NAS FACES EM CONTATO COM SOLO OU ÁGUA)
- GROUT = 0,5m³ (ENCHIMENTO SOBRE AS VIGAS PARA NIVELAMENTO DOS SKIDS)
- 26 ESTACAS RAIZ ø275mm COM L>5m***; EMBUTIMENTO DA ARMADURA = ALTURA DO BLOCO SUBTRAÍDA DE 5cm; COMPRESSÃO MÁX.= 20,4tf; CARGA HORIZONTAL MÁX.=2,91tf.

*** AS ESTACAS DEVEM POSSUIR UM COMPRIMENTO MÍNIMO EMBUTIDO NO SOLO DE 5m.

5– CARGAS NAS LAJES ADOTADAS NO PROJETO:
- PESO PRÓPRIO DOS MATERIAIS
- PESO PRÓPRIO DAS BOMBAS
- EFEITO DE VIBRAÇÃO DA BOMBA FOI SIMULADO ATRAVÉS DE UM COEFICIENTE DE MAJORAÇÃO DINÂMICO DENTRO DA ANÁLISE ESTÁTICA.
- CARGA ACIDENTAL = 250 kgf/m²
- PESO DE TUBULAÇÃO CHEIA = 967 kgf/m
- VENTO

6– A EXECUÇÃO DAS ESTRUTURAS QUE FICARÃO SUBMERSAS DEVERÁ SER FEITA A SECO, UTILIZANDO–SE DE PROCEDIMENTOS ADEQUADOS ISOLAMENTO DA ÁREA E REBAIXAMENTO DO NÍVEL D'ÁGUA NO LOCAL DE INTERESSE.

7– TENSÃO ADMISSÍVEL DO SOLO ESTIMADA PELAS SONDAGENS CONFORME MC–NGA–MAMB–EST.001;

8– ENTRE OS BLOCOS B8 E B14 NÃO HÁ VIGA DE TRAVAMENTO. ESSES BLOCOS SÃO TRAVADOS PELA LAJE DE FUNDO DA CAIXA (VIDE DE–NGA–MAMB–EST.001).

			PM		
3	20/02/2019	ALTERAÇÃO NAS NOTAS	IA		
2	08/02/19	MODIFICAÇÃO DA ESTRUTURA PARA COMPATIBILIZAÇÃO COM A CAIXA	IA		
1	05/12/18	INCLUSÃO DE DETALHAMENTO DA GRADE DE PROTEÇÃO	PM		
0	10/10/18	PARA APROVAÇÃO	IA		
Nº	DATA	DESCRIÇÃO	EXECUTADO	VERIFICADO	APROVADO

SAAE-AR
Estado do Rio de Janeiro
Prefeitura Municipal de Angra dos Reis
Serviço Autônomo de Captação de Agua e Tratamento de Esgoto
Praça Guarda Marinha Greenhalg, 59/B - Centro - Angra dos Reis/RJ
projeto@saeangra.com.br
Tel.: (24) 3377-6551 / 3377-6621

NGA
ENGENHARIA E CONSTRUÇÃO LTDA.
Rua Alcindo Guanabara, nº 25, Sl. 1702 – Centro, Rio de Janeiro • Tel.: (21) 2220-6649

PROJETO / OBRA: CAPTAÇÃO DE ÁGUA BRUTA - RIO MAMBUCABA

ENDEREÇO:

PROJETO: PROJETO EXECUTIVO DA CAPTAÇÃO E NOVA ADUTORA DO RESERVATÓRIO ITAPICU

CONTEÚDO: PROJETO DE ESTRUTURAS - LOCAÇÃO, PLANTAS E CORTES

OBS:

AUTOR: MARILDA AZEVEDO CREA-RJ 138.618/D
PROJETISTA: IRWING AGUIAR CREA-RJ 2012101666

VERIFICADO

DESENHO: DE-NGA.MAMB-EST.002

FOLHA: 1/1

ESCALA: INDICADA

DATA: 10/10/18

C:\USERS\FABIO\APPDATA\LOCAL\MICROSOFT\WINDOWS\INETCACHE\CONTENT.OUTLOOK\O174OZBI\DE-NGA-MAMB-EST.002_R2.1.DWG